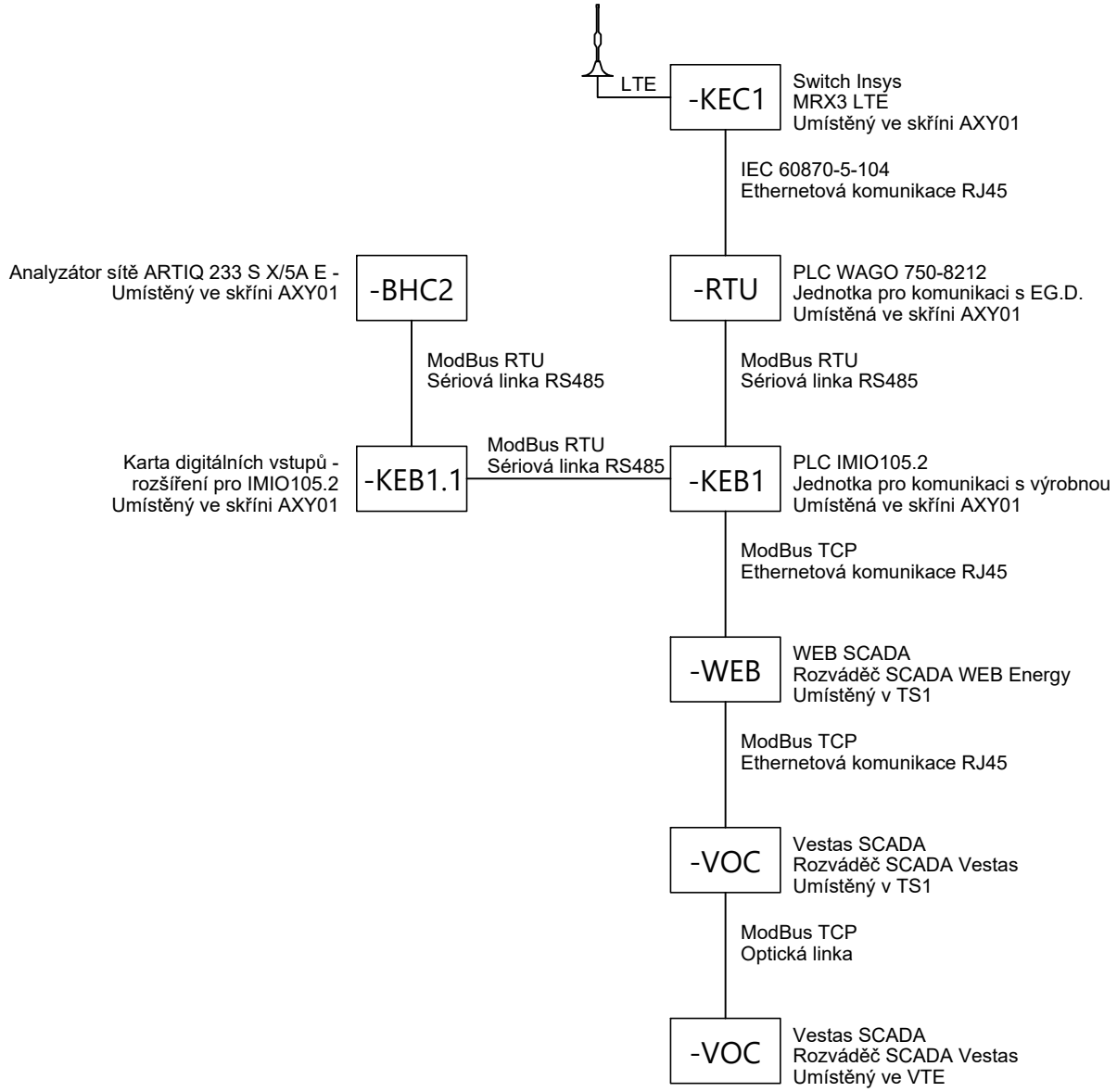

AUTORIZACE:

ČÍSLO PARÉ:

VYPRACOVAL	SCHVÁLIL	DRUH DOKUMENTU
Ing. Vojtěch	Ing. Vojtěch	&EFA - Přehledové schéma

OBJEDNATEL: WEB Větrná energie, s.r.o., Říšova 149/21, Žebětín, 641 00 Brno

Projekční činnosti v elektrotechnice
Ing. Pavel Vojtěch
IČO: 21507295
ČKAIT: 1007526

Větrné elektrárny v lokalitě Břežany u Znojma
D.1.2 - Technologické řešení
2.6.0.4.2 - Vyvedení výkonu z VTE II

DATUM:	11/2025
MĚŘÍTKO:	-
STUPEŇ:	RD
LIST:	-

Přehledové schéma komunikace

Č. VÝKRESU	REVIZE
2-E16	R02

A4