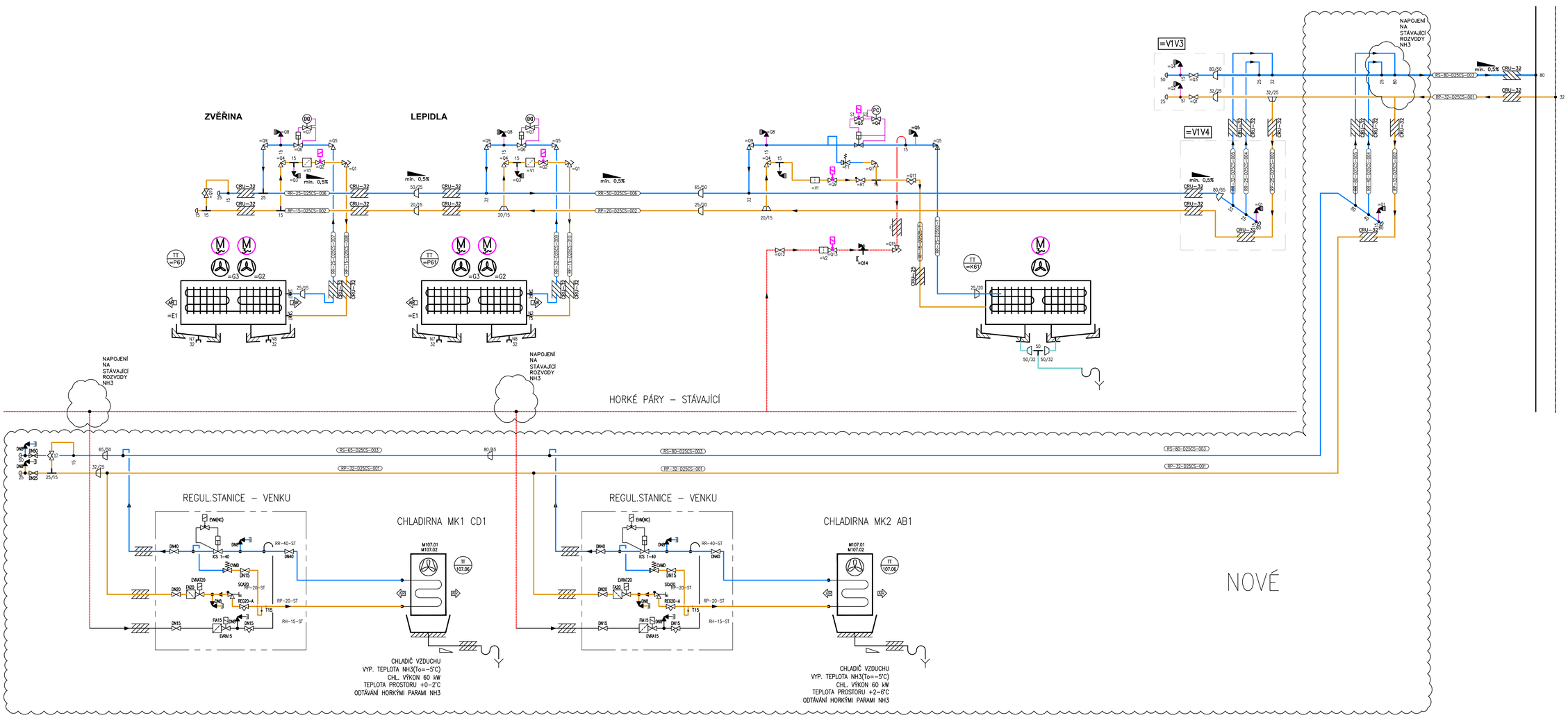

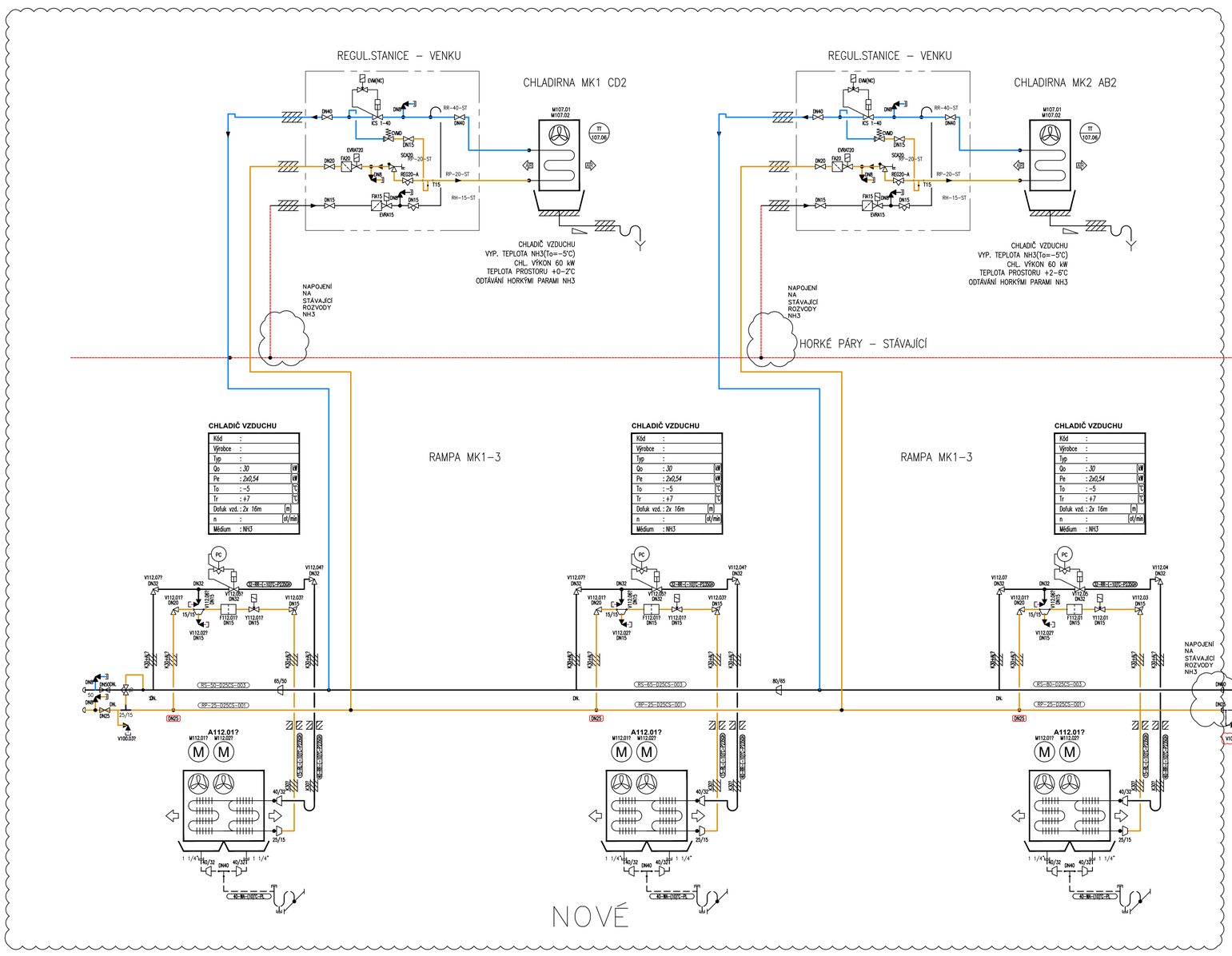

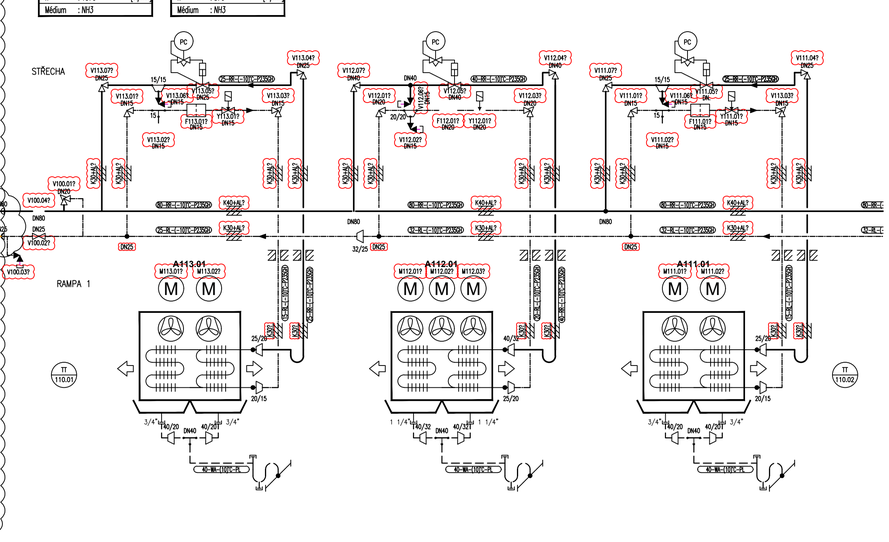

MRAZÍRNY PLZEŇ - DÝŠINA
ORIENTAČNÍ SCHÉMA ZAPOJENÍ NOVÝCH CHLDÍREN

POUZE PRO INFORMACI!