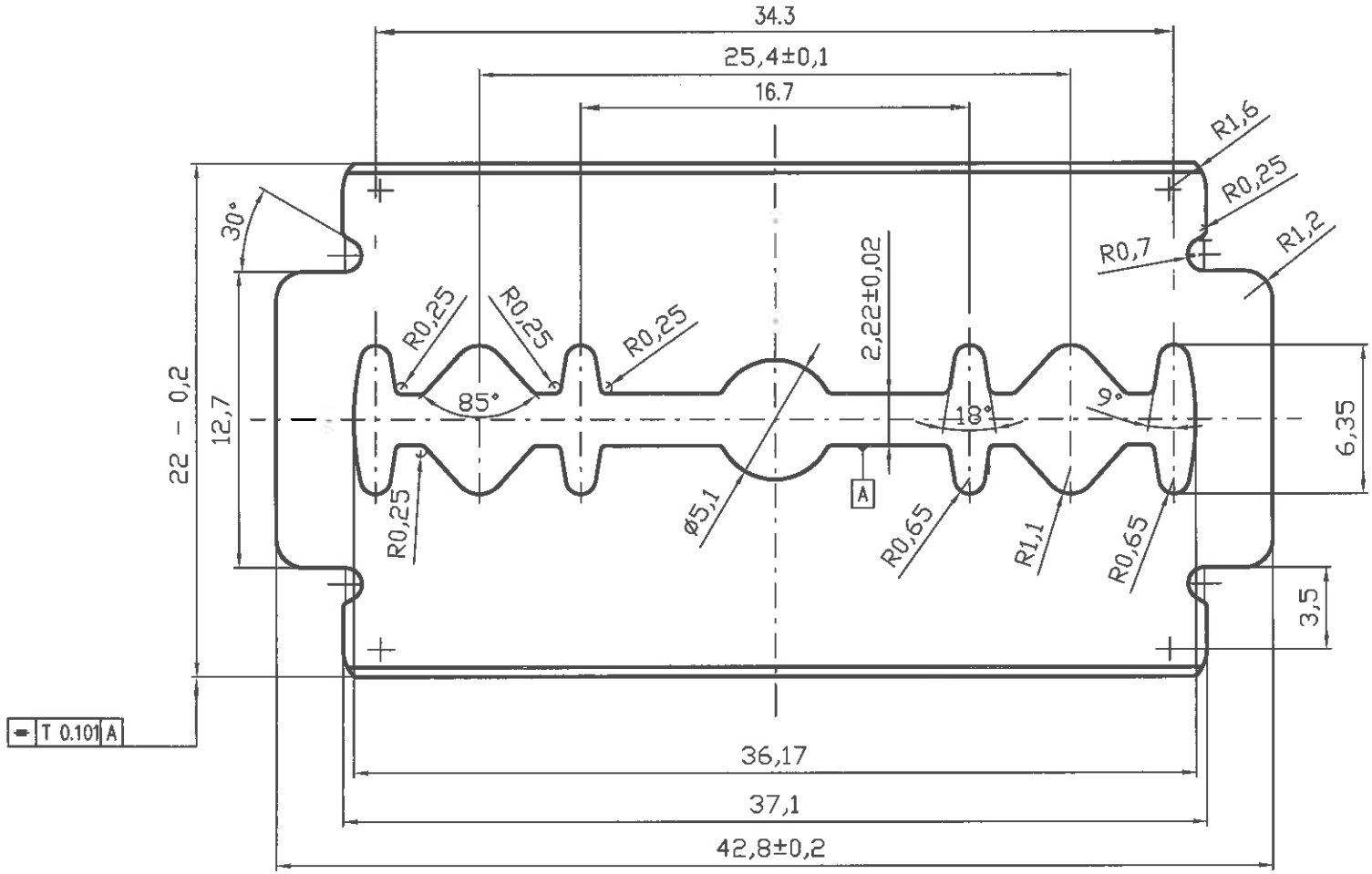

M 200:1

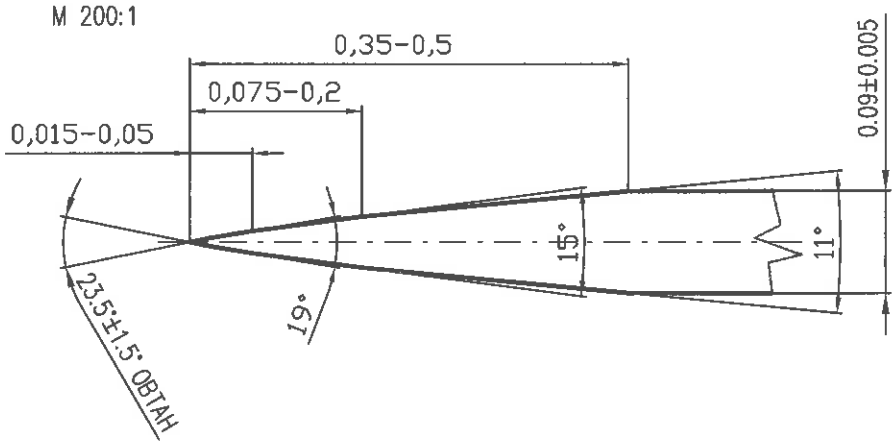

KONEČNÁ TVRDOST 610+40HV1

INDEX	ZMĚNA	DATUM	PODPIS	CZECH BLADES s.r.o. JEVÍČKO	
ZN.MAT. 13C26			T.O.	HMOTNOST kg	MĚR. 5:1
ROZM-POLOT. pás 0,09x22,2 ±0,025					
POM. ZAŘ.				ČSN	TŘ.Č.
VYPR. LIško		NORM.REF.		POZN.	Č. KUSOVNÍKU
PŘEZK.					
TECHNOL.		SCHVÁLIL	26.10.2017	STARÝ V.	Č.V.
NÁZEV				3CB001-10-001 PROTOTYP	
D/E 0,09				Listů	List